ՃԱԿԱՏՆԵՐ Մ 1:25

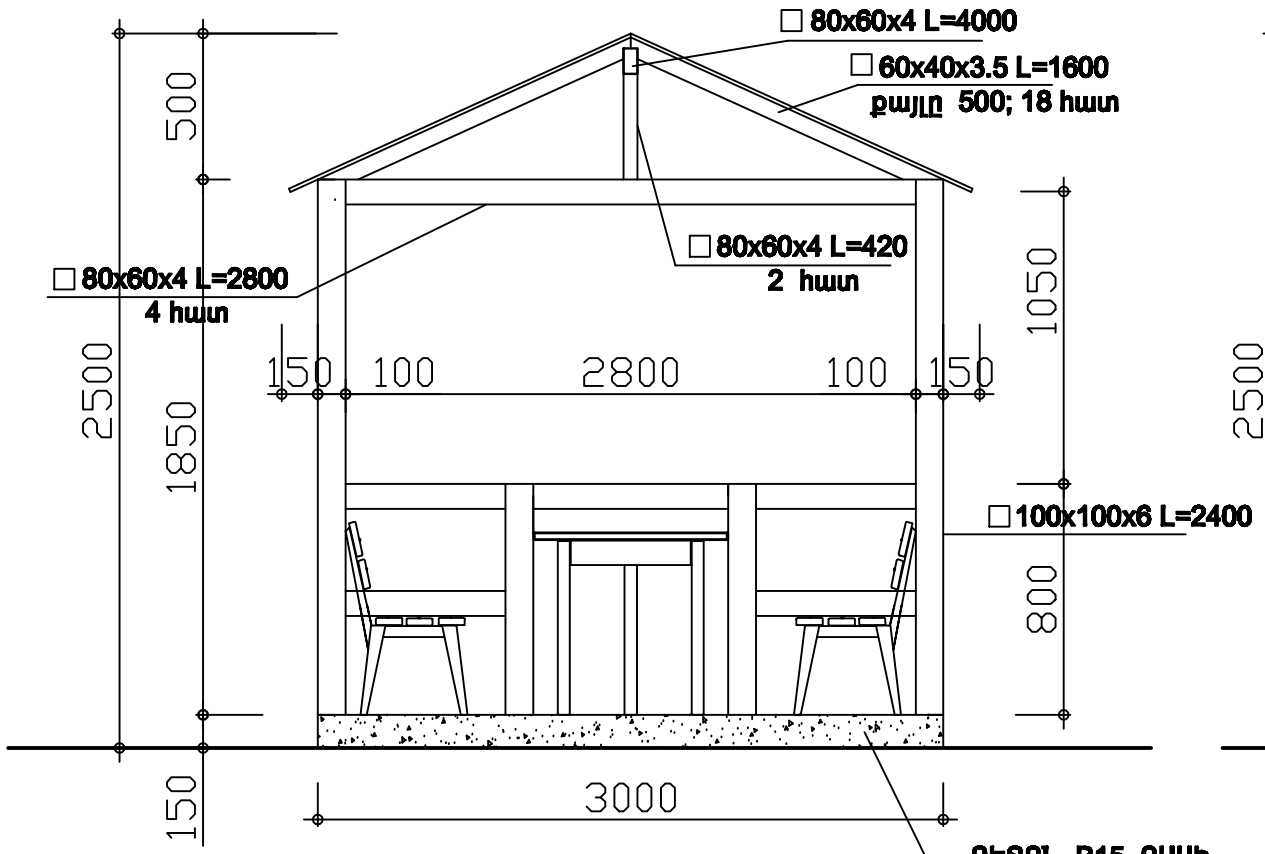

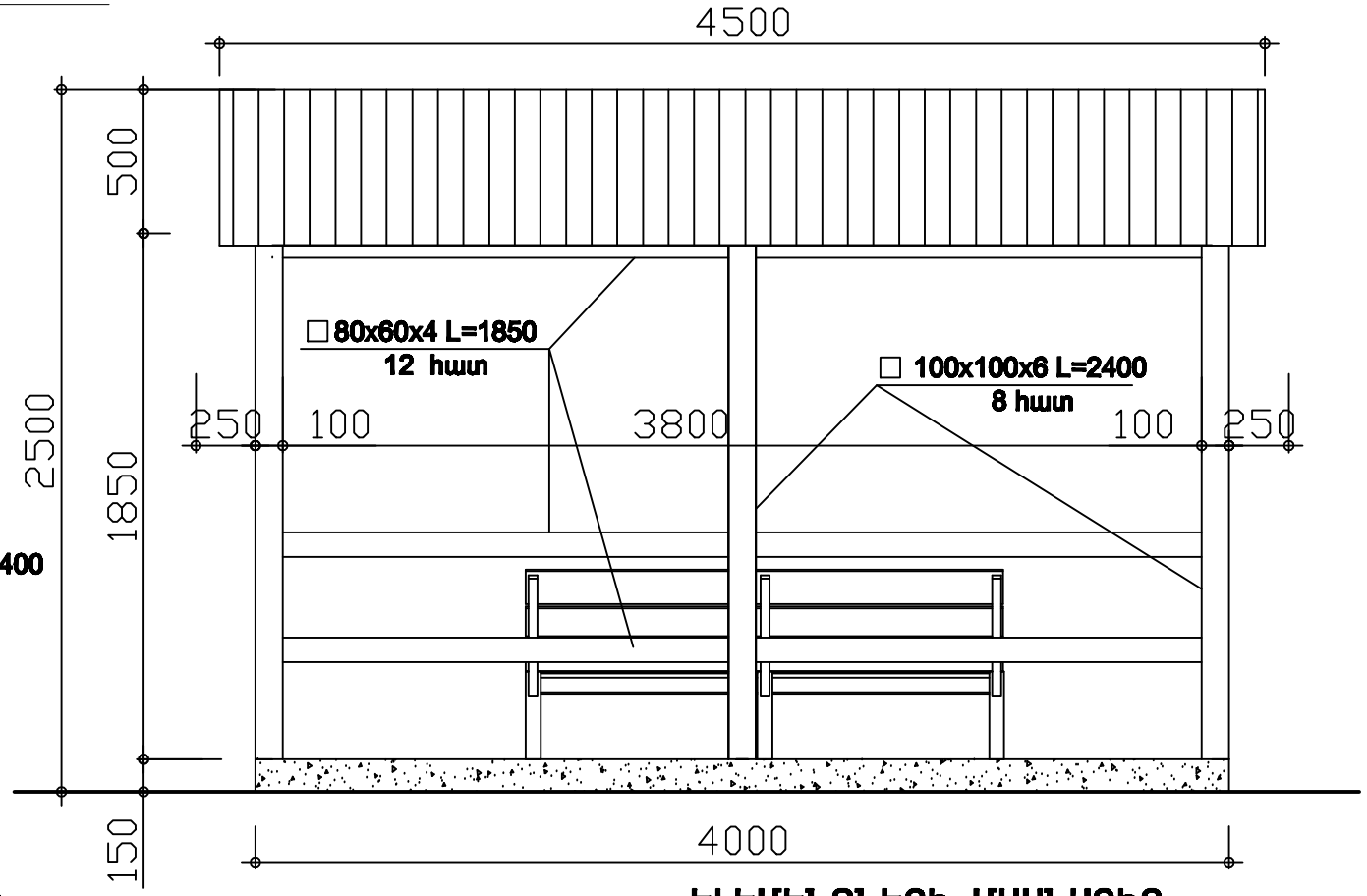

ՀԱՏԱԿԱԳԻԾ Մ 1:25

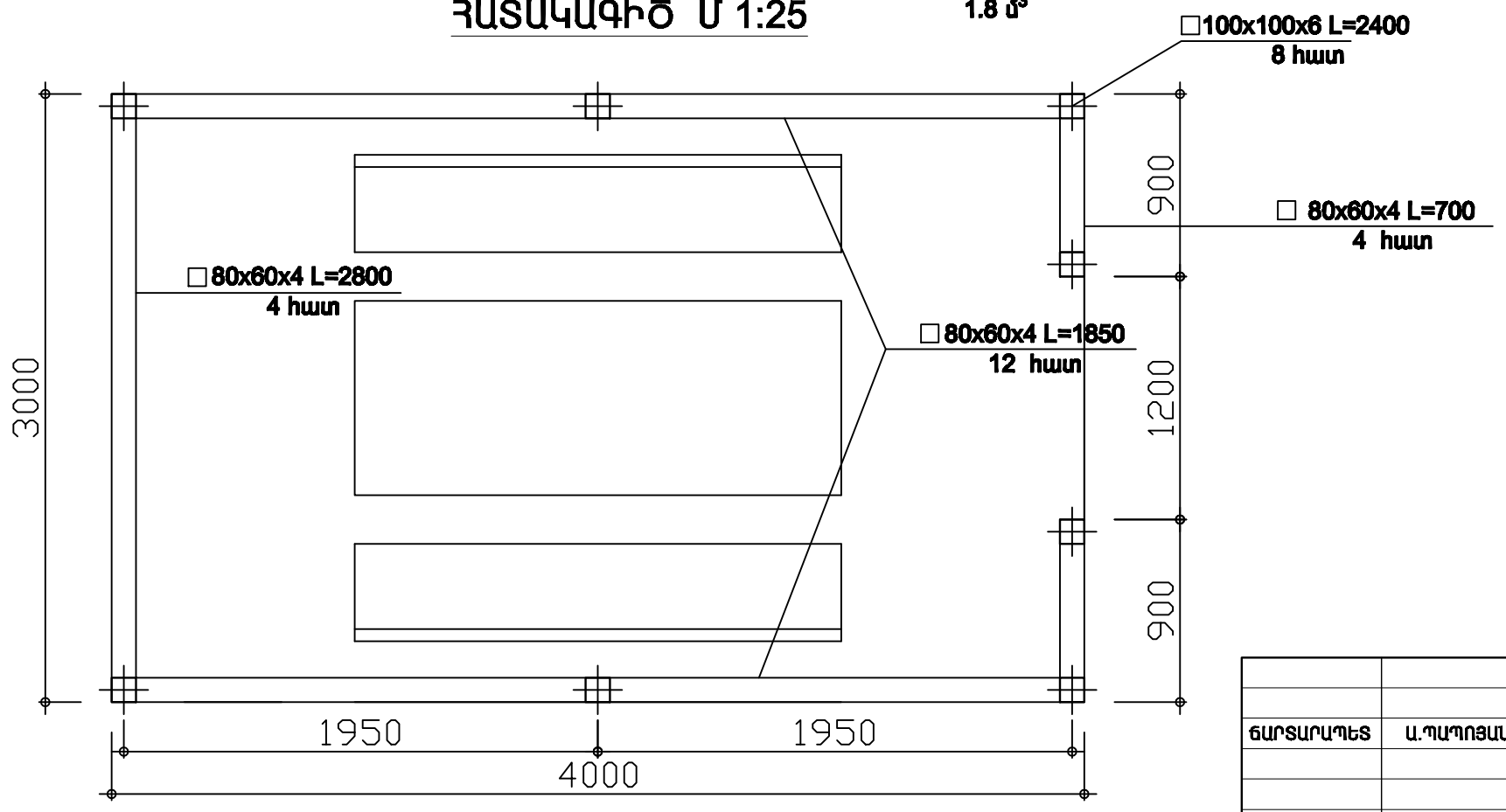

ԵԼԵՄԵՆՏՆԵՐԻ ՄԱՍՆԱԳԻՐ

N	Անվանում	Քան.	Ընդ.քաշ
1.	□100x100x6 L=2400	8	339.84կգ
2.	□ 80x60x4 L=2800	4	92.85կգ
3.	□ 80x60x4 L=1850	12	184.04կգ
4.	□ 80x60x4 L=700	4	23.22կգ
5.	□ 80x60x4 L=4000	1	33.16կգ
6.	□ 80x60x4 L=420	2	6.97կգ
7.	□ 60x40x3.5 L=1600	18	147.17կգ
	□100x100x6		339.84կգ
	□ 80x60x4		340.24կգ
	□ 60x40x3.5		147.17կգ

			ԱՐԱԲԿԻՐ ՎԱՐՉԱԿԱՆ ԵՐԶԱՆ, ԱՂԲՅՈՒՐ ՍԵՐՈԲԻ ՓՈՂՈՑԻ Հ.11/1; 11/2; 11/3 ՇԵՆՔԵՐԻ ՀԱՄԱՏԵՂ ԲԱԿԱՅԻՆ ՏԱՐԱԾՔ		
ՃԱՐՏԱՐԱՊԵՏ	Ա.ՊԱՊՈՅԱՆ		ՃԱՐՏԱՐԱՊԵՏԱ-ՇԻՆԱՐԱՐԱԿԱՆ ՄԱՍ	ՓՈՒԼ	ԹԵՐԹ	ԹԵՐԹԵՐ
				ԱՆ	4	
			ՋՐՈՒՑԱՐԱՆԻ ՀԱՏԱԿԱԳԻԾ, ՃԱԿԱՏՆԵՐ	«ԱՐԱԲԿԻՐ ՆԱԽԱԳԻԾ» ՓԲԸ		